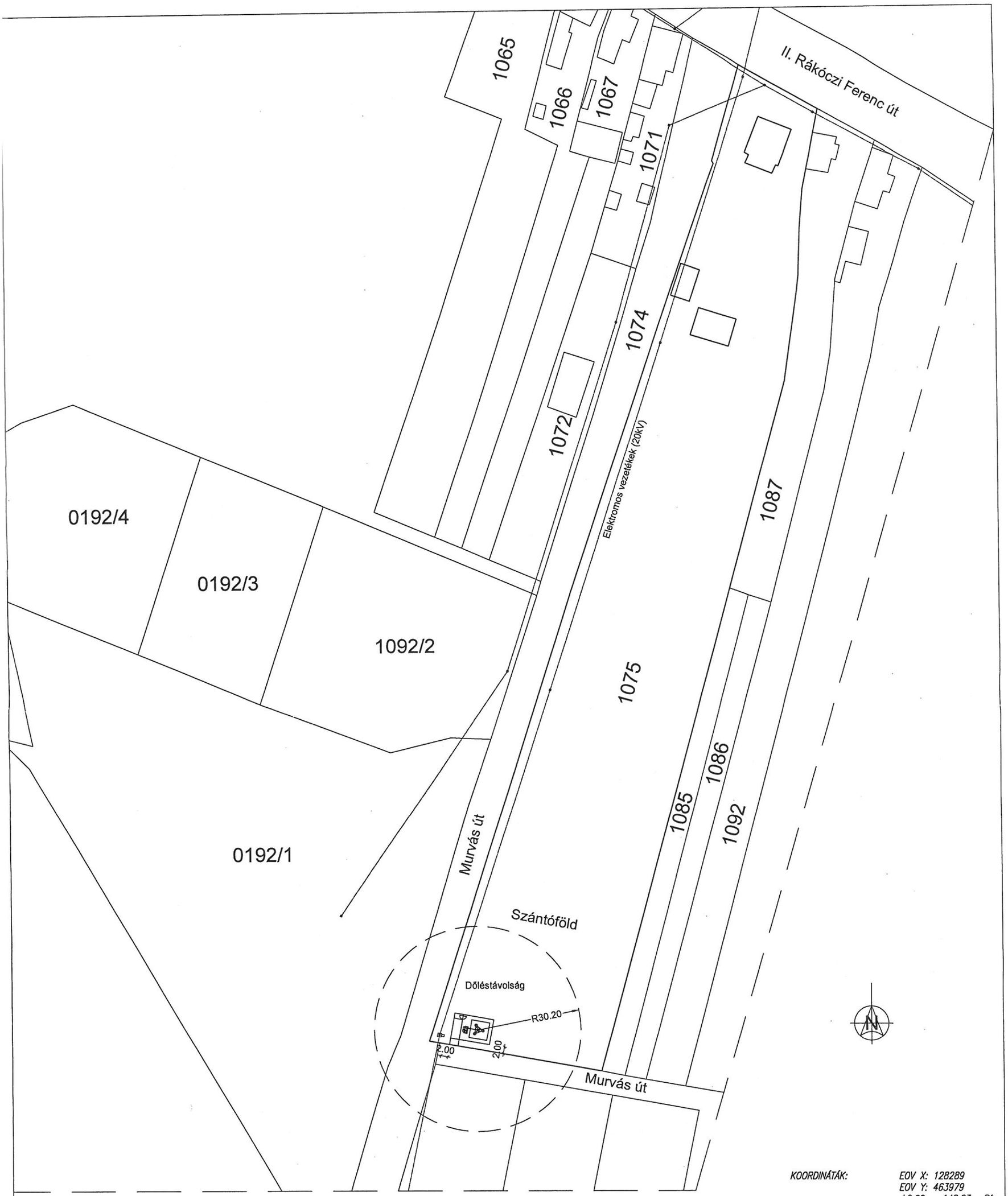

KOORDINÁTÁK: EOV X: 128289
EOV Y: 463979
±0,00 = 148,23 mBf

v1	2016.06.24.	MobileXpert MA	PR0000070997	BTS létesítés
Verzió / Version	Dátum / Date	Tervező / Designed by	Projekt szám / Project ID	Leírás / Description

Megbízó / Customer: telenor — Telenor Common Operations, Site Design Office, H-2045 Törökbálint, Pannon u. 1.

Tervező / Designed by: MobileXpert — Mérnöki Tervező, Tanácsadó és Szolgáltató Kft. 1171 Budapest, Szárazhegy út 83/3. Telefon/Fax: +36 1 222 9964

Helyszín / Site	Tárgy / Subject		Dátum / Date
Muraszemenye	MEGLÉVŐ HELYSZÍNRAJZ		2016.06.24.
Helyszín-kód / Site code: ZA-0176			Méretarány / Scale: M=1:1000
File név / Filename	Tervező / designed by	Részlettervező / Detailer	Rajzszám / Drawing number
LO-ZA-0176-EE-v1-20160624	Horváth Szabolcs	Majlinger Alexander	LO-101

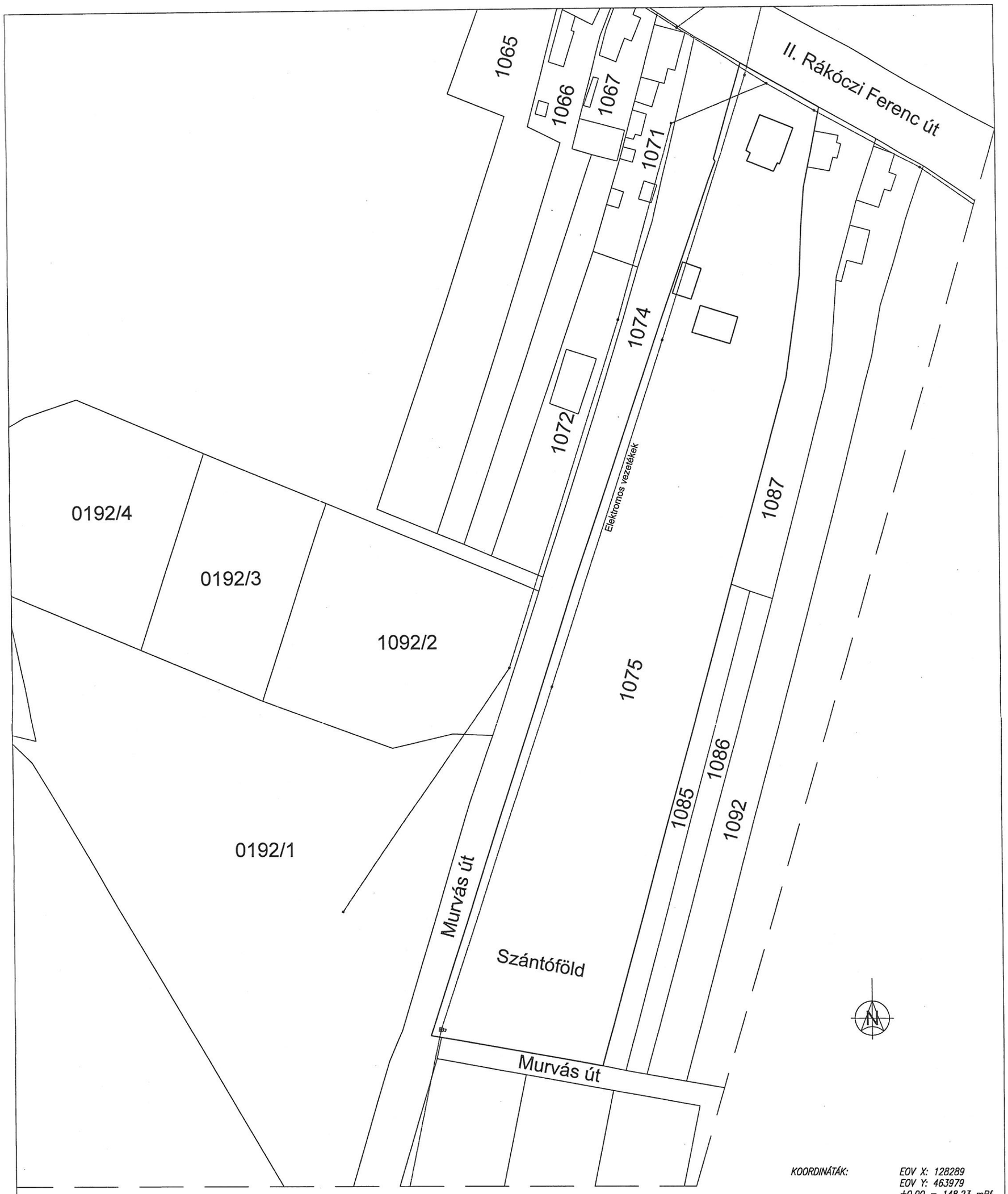

KOORDINÁTÁK: EOV X: 128289
EOV Y: 463979
±0,00 = 148,23 mBf

v1	2016.06.24.	MobileXpert MA	PR0000070997	BTS létesítés
Verzió / Version	Dátum / Date	Tervező / Designed by	Projekt szám / Project ID	Leírás / Description

Megbízó / Customer: telenor — Telenor Common Operations, Site Design Office, H-2045 Törökbálint, Pannon u. 1.

Tervező / Designed by: MobileXpert — Mérnöki Tervező, Tanácsadó és Szolgáltató Kft. 1171 Budapest, Szárazhegy út 83/3. Telefon/Fax: +36 1 222 9964

Helyszín / Site	Tárgy / Subject		Dátum / Date
Muraszemenye	MEGLÉVŐ HELYSZÍNRAJZ		2016.06.24.
Helyszín-kód / Site code: ZA-0176			Méretarány / Scale: M=1:1000
File név / Filename	Tervező / designed by	Részlettervező / Detailer	Rajzszám / Drawing number
LO-ZA-0176-EE-v1-20160624	Horváth Szabolcs	Majlinger Alexander	LO-01

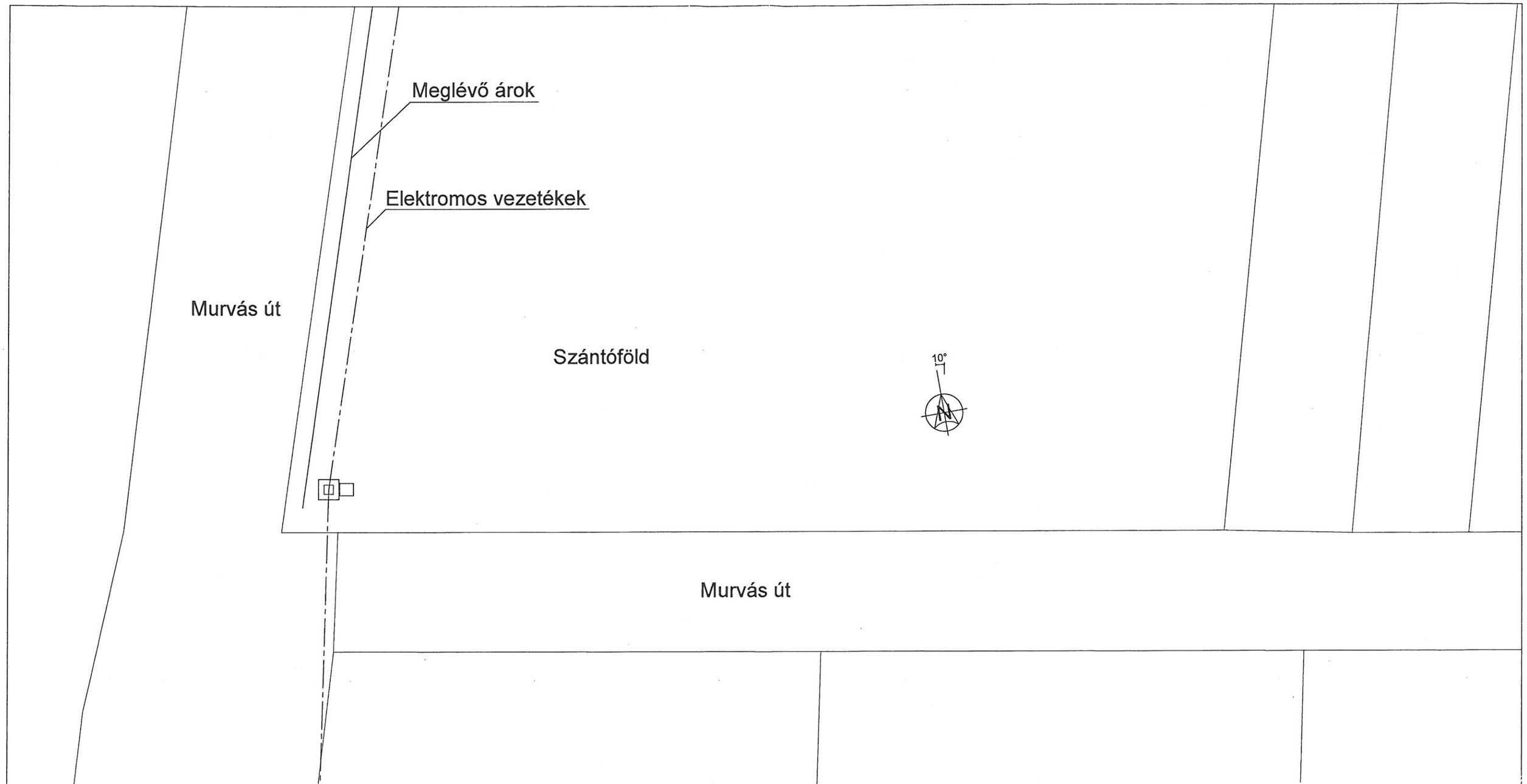

KOORDINÁTÁK: EOV X: 128289
EOV Y: 463979
±0,00 = 148,23 mBf

v1	2016.06.24.	MobileXpert MA	PR0000070997	BTS létesítés
Verzió / Version	Dátum / Date	Tervező / Designed by	Projekt szám / Project ID	Leírás / Description

Megbízó / Customer

telenor
Telenor Common Operations
Site Design Office
H–2045 Törökbálint, Pannon u. 1.

Tervező / Designed by

MobileXpert
Mérnöki Tervező, Tanácsadó és Szolgáltató Kft.
1171 Budapest, Szárazhegy út 83/3.
Telefon/Fax: +36 1 222 9964

Helyszín / Site	Tárgy / Subject		Dátum / Date
Muraszemenye	MEGLÉVŐ HELYSZÍNRAJZ RÉSZLET I.		2016.06.24.
Helyszín–kód / Site code: ZA–0176			Méretarány / Scale: M=1:200
File név / Filename	Tervező / designed by	Részlettervező / Detailer	Rajzszám / Drawing number
LO–ZA–0176–EE–v1–20160624	Horváth Szabolcs	Majlinger Alexander	LO–02

(Síkba terített) OLDALNÉZET M=1:150

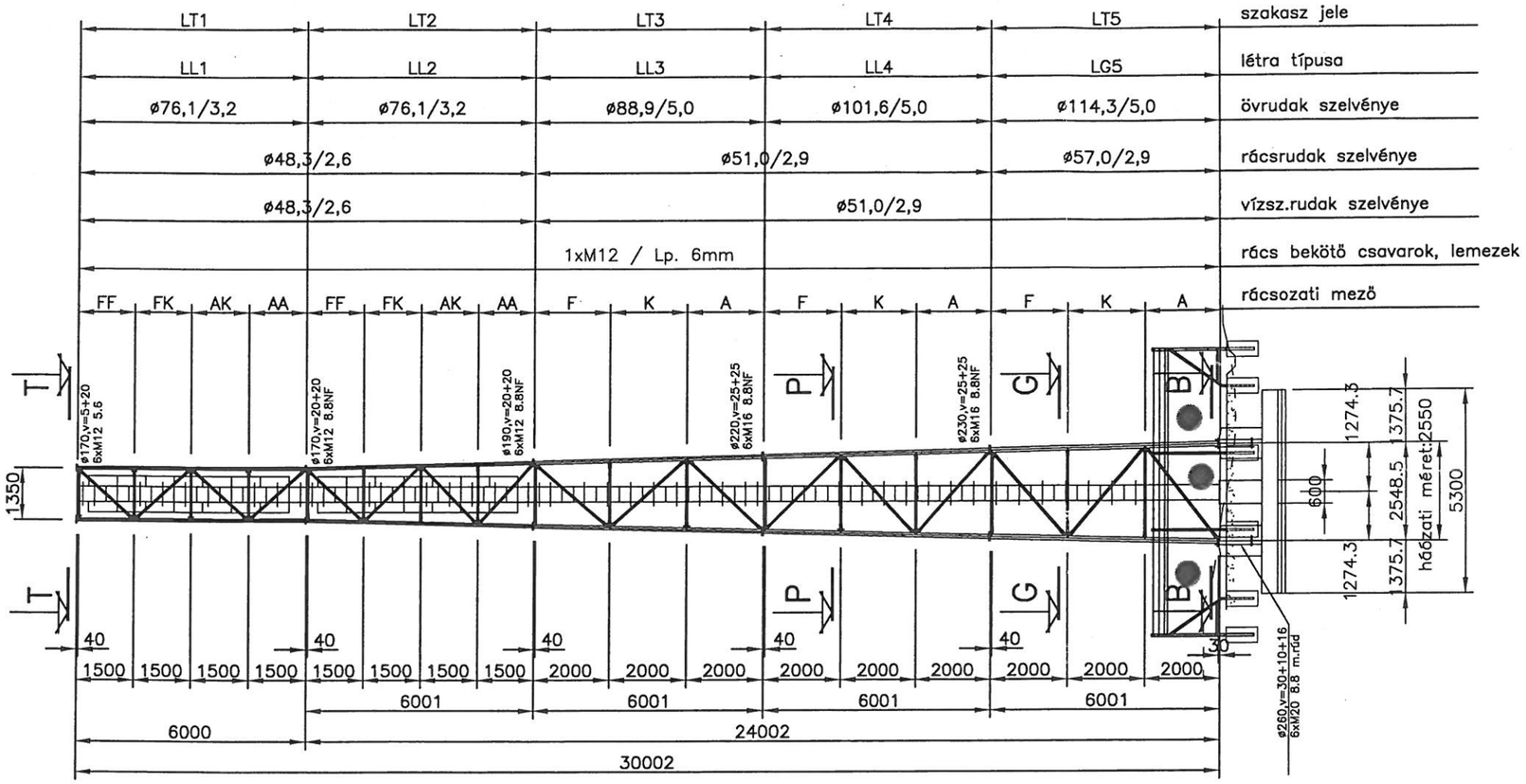

B–B ALAPRAJZ M=1:150

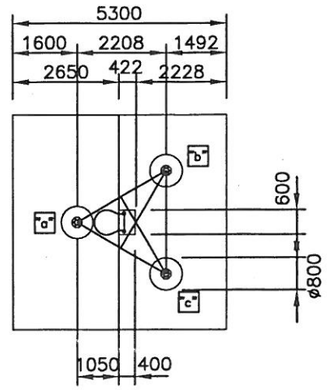

HOSSZMETSZET TORONYTENGELYBEN M=1:150

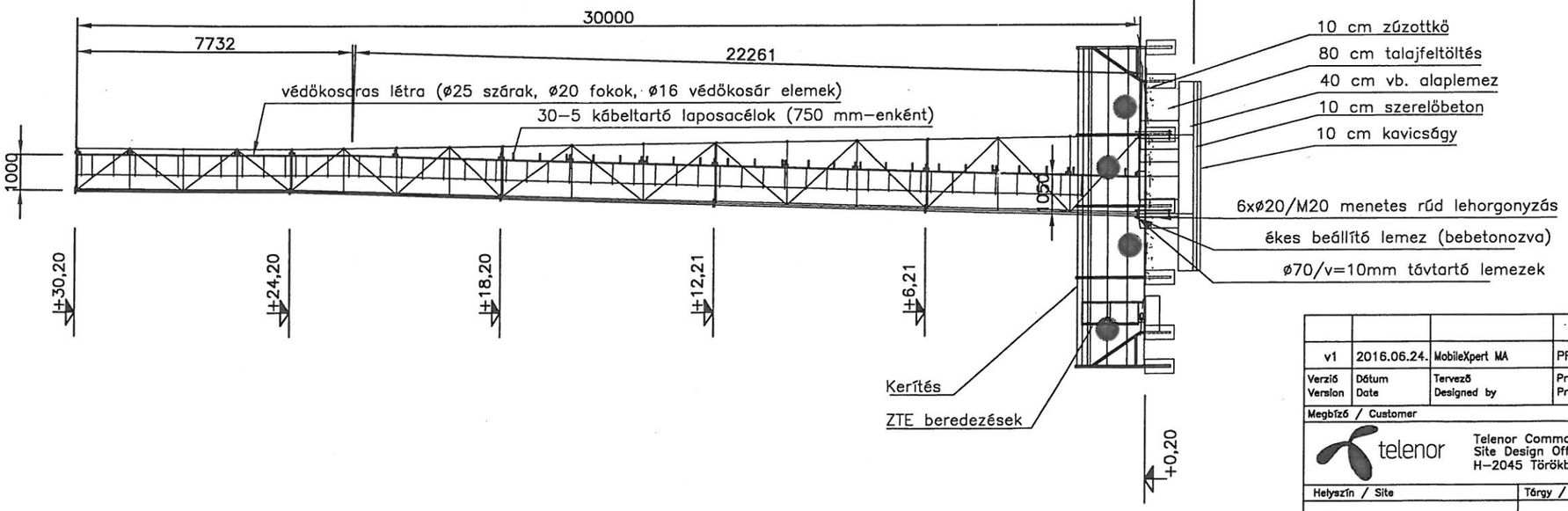

KOORDINÁTÁK: *EOV X: 128289*
EOV Y: 463979
±0,00 = 148,23 mBf

v1	2016.06.24.	MobileXpert MA	PR0000070997	BTS létesítés
Verzió / Version	Dátum / Date	Tervező / Designed by	Projekt szám / Project ID	Leírás / Description

Megbízó / Customer: telenor — Telenor Common Operations, Site Design Office, H–2045 Törökbálint, Pannon u. 1.

Tervező / Designed by: MobileXpert — Mérnöki Tervező, Tanácsadó és Szolgáltató Kft. 1171 Budapest, Szárazhegy út 83/3. Telefon/Fax: +36 1 222 9964

Helyszín / Site	Tárgy / Subject		Dátum / Date
Muraszemenye	ÁLTALÁNOS ELRENDEZÉS – OLDALNÉZET ÉS ALAPRAJZ		2016.06.24.
Helyszín–kód / Site code: ZA–0176			Méretarány / Scale: M=1:150
File név / Filename	Tervező / designed by	Részlettervező / Detailer	Rajzszám / Drawing number
LO–ZA–0176–EE–v1–20160624	Horváth Szabolcs	Majlinger Alexander	LO–104

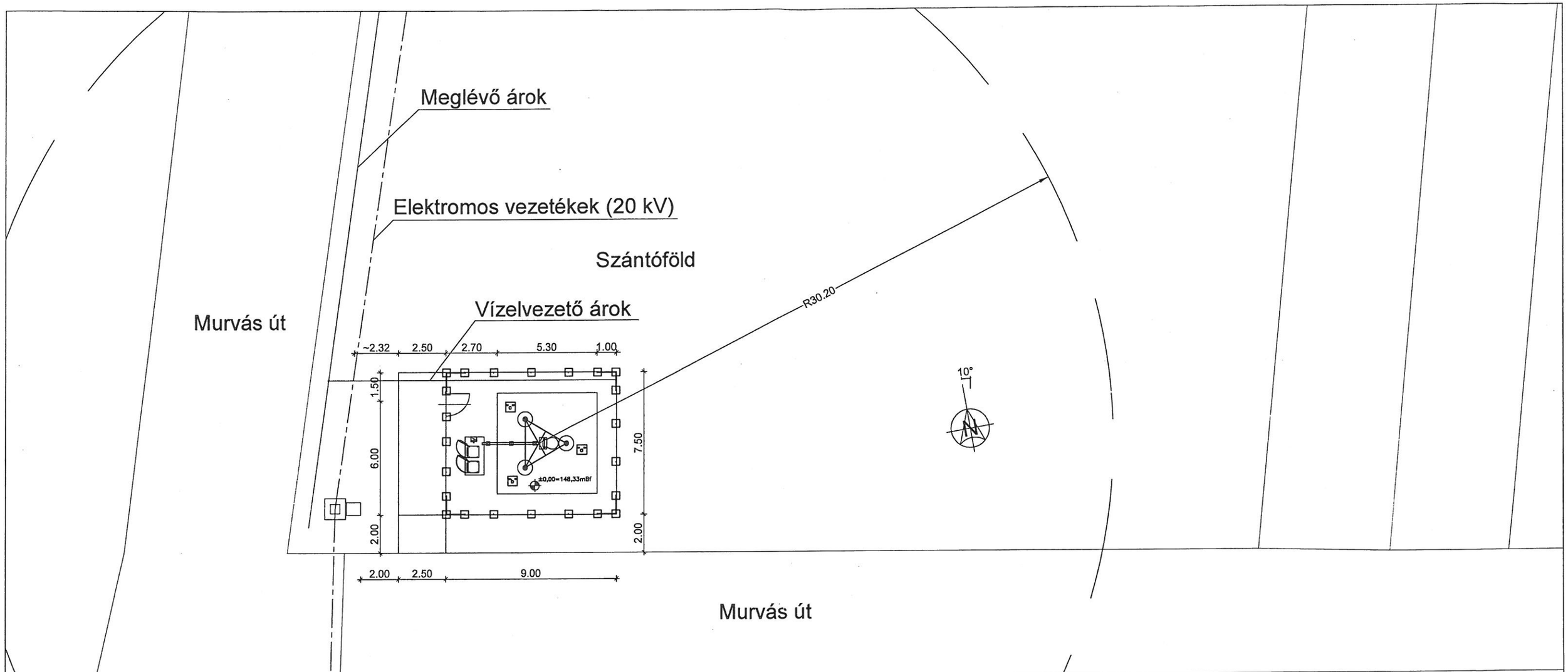

Szántóföld

KOORDINÁTÁK: *EOV X: 128289*
EOV Y: 463979
±0,00 = 148,23 mBf

v1	2016.06.24.	MobileXpert MA	PR0000070997	BTS létesítés
Verzió / Version	Dátum / Date	Tervező / Designed by	Projekt szám / Project ID	Leírás / Description

Megbízó / Customer

telenor — Telenor Common Operations
Site Design Office
H-2045 Törökbálint, Pannon u. 1.

Tervező / Designed by

MobileXpert — Mérnöki Tervező, Tanácsadó és Szolgáltató Kft.
1171 Budapest, Szárazhegy út 83/3.
Telefon/Fax: +36 1 222 9964

Helyszín / Site	Tárgy / Subject		Dátum / Date
Muraszemenye	MEGLÉVŐ HELYSZÍNRAJZ RÉSZLET I.		2016.06.24.
Helyszín-kód / Site code			Méretarány / Scale
ZA-0176			M=1:200
File név / Filename	Tervező / designed by	Részlettervező / Detailer	Rajzszám / Drawing number
LO-ZA-0176-EE-v1-20160624	Horváth Szabolcs	Majlinger Alexander	LO-102

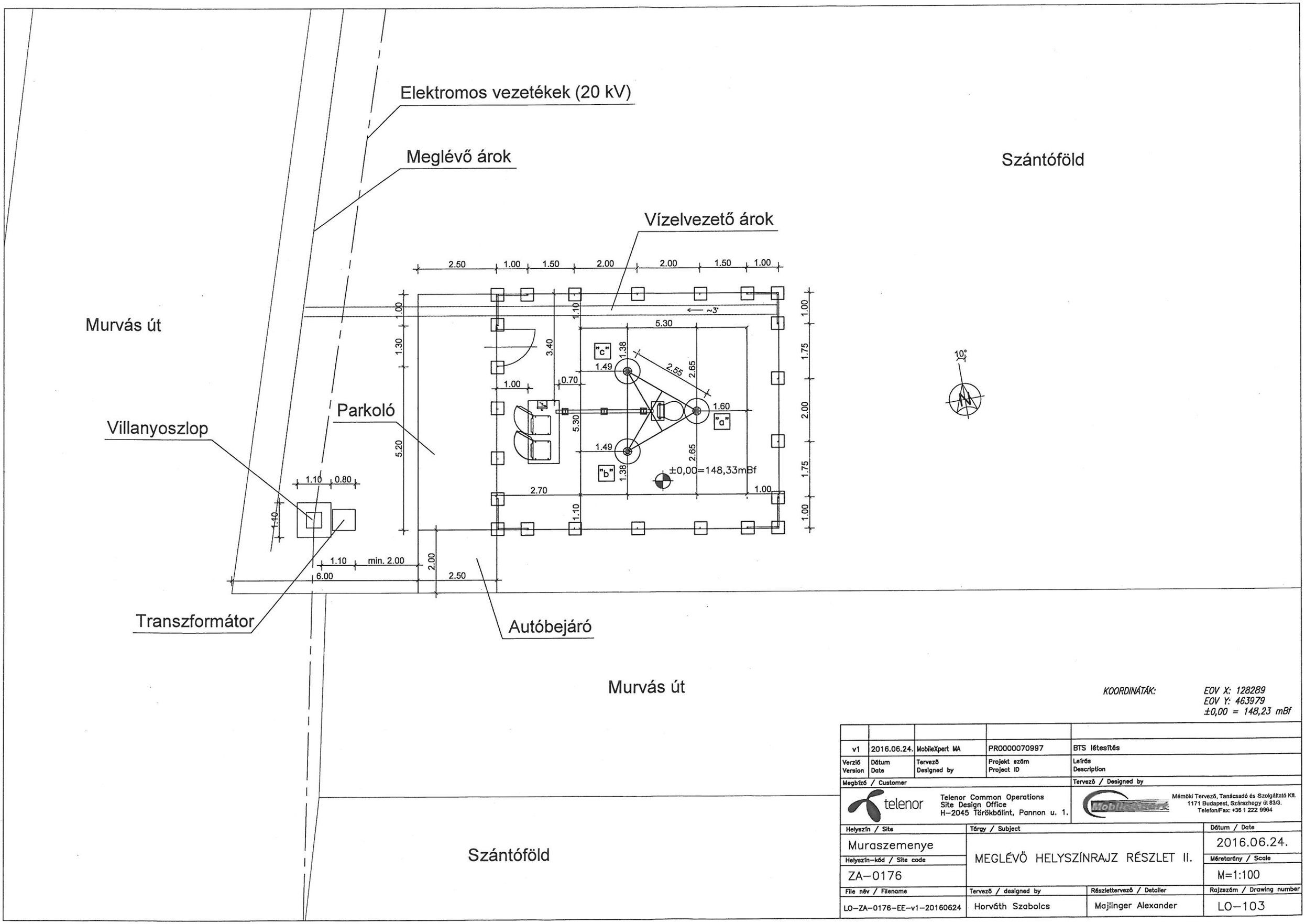

v1	2016.06.24.	MobileXpert MA	PR0000070997	BTS létesítés
Verzió / Version	Dátum / Date	Tervező / Designed by	Projekt szám / Project ID	Leírás / Description

Megbízó / Customer: telenor — Telenor Common Operations, Site Design Office, H–2045 Törökbálint, Pannon u. 1.

Tervező / Designed by: MobileXpert — Mémöki Tervező, Tanácsadó és Szolgáltató Kft., 1171 Budapest, Szárazhegy út 83/3., Telefon/Fax: +36 1 222 9954

Helyszín / Site	Tárgy / Subject		Dátum / Date
Muraszemenye	MEGLÉVŐ HELYSZÍNRAJZ RÉSZLET II.		2016.06.24.
Helyszín–kód / Site code: ZA–0176			Méretarány / Scale: M=1:100
File név / Filename	Tervező / designed by	Részlettervező / Detailer	Rajzszám / Drawing number
LO–ZA–0176–EE–v1–20160624	Horváth Szabolcs	Majlinger Alexander	LO–103

KERESZTMETSZETEK M=1:50

T–T

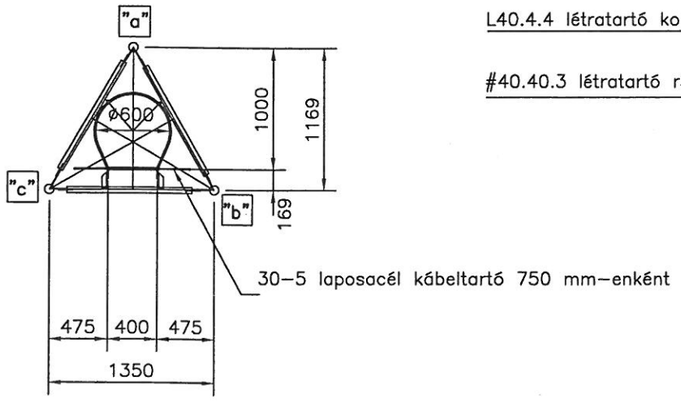

P–P

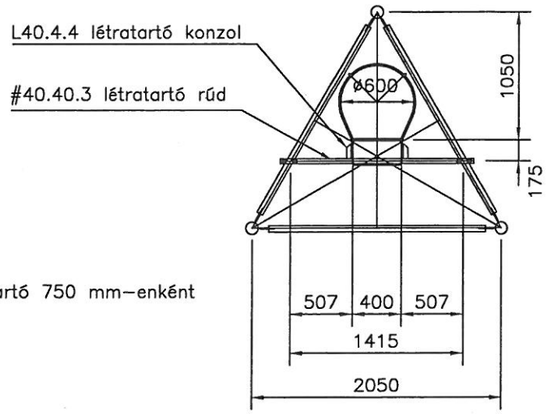

G–G

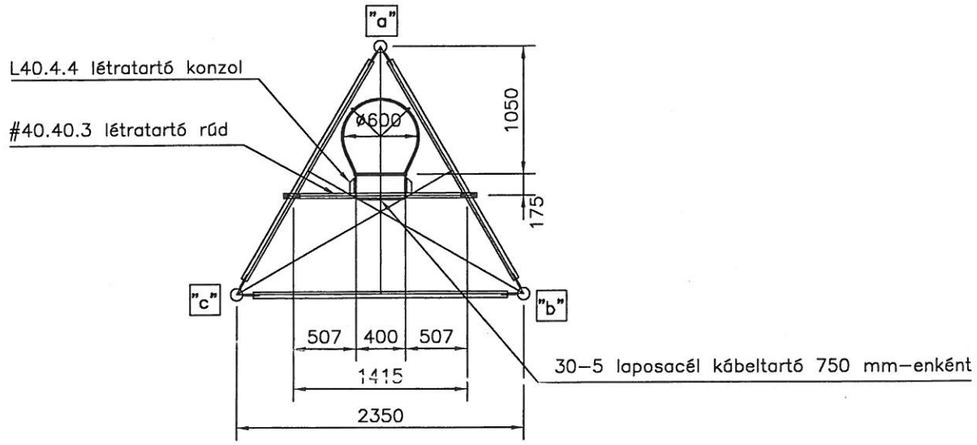

KOORDINÁTÁK: *EOV X: 128289*
EOV Y: 463979
±0,00 = 148,23 mBf

v1	2016.06.24.	MobileXpert MA	PR0000070997	BTS létesítés
Verzió / Version	Dátum / Date	Tervező / Designed by	Projekt szám / Project ID	Leírás / Description

Megbízó / Customer: telenor — Telenor Common Operations, Site Design Office, H–2045 Törökbálint, Pannon u. 1.

Tervező / Designed by: MobileXpert — Mérnöki Tervező, Tanácsadó és Szolgáltató Kft. 1171 Budapest, Szárazhegy út 83/3. Telefon/Fax: +36 1 222 9964

Helyszín / Site	Tárgy / Subject		Dátum / Date
Muraszemenye	ÁLTALÁNOS ELRENDEZÉS – METSZETEK		2016.06.24.
Helyszín–kód / Site code: ZA–0176			Méretarány / Scale: M=1:50
File név / Filename	Tervező / designed by	Részlettervező / Detailer	Rajzszám / Drawing number
LO–ZA–0176–EE–v1–20160624	Horváth Szabolcs	Majlinger Alexander	LO–106

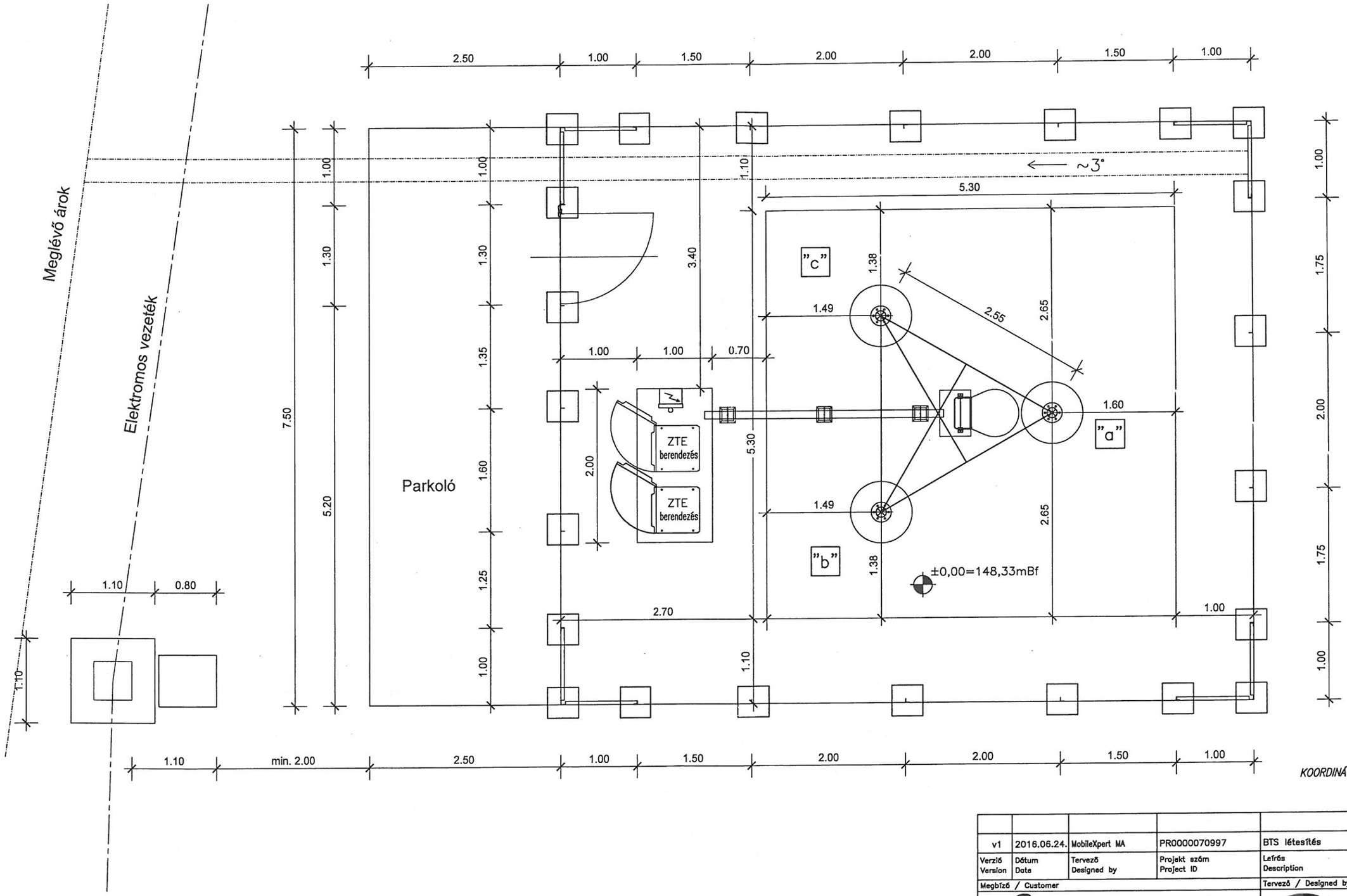

KOORDINÁTÁK:

EOV X: 128289
EOV Y: 463979
±0,00 = 148,23 mBf

v1	2016.06.24.	MobileXpert MA	PR0000070997	BTS létesítés
Verziő / Version	Dátum / Date	Tervező / Designed by	Projekt szám / Project ID	Leírás / Description

Megbízó / Customer: telenor — Telenor Common Operations, Site Design Office, H–2045 Törökbálint, Pannon u. 1.

Tervező / Designed by: MobileXpert — Mérnöki Tervező, Tanácsadó és Szolgáltató Kft. 1171 Budapest, Szárazhegy út 83/3. Telefon/Fax: +36 1 222 9964

Helyszín / Site: Muraszemenye	Tárgy / Subject: TERVEZETT ALAPRAJZ		Dátum / Date: 2016.06.24.
Helyszín–kód / Site code: ZA–0176			Méretarány / Scale: M=1:50
File név / Filename: LO–ZA–0176–EE–v1–20160624	Tervező / designed by: Horváth Szabolcs	Részlettervező / Detailer: Majlinger Alexander	Rajzszám / Drawing number: LO–105